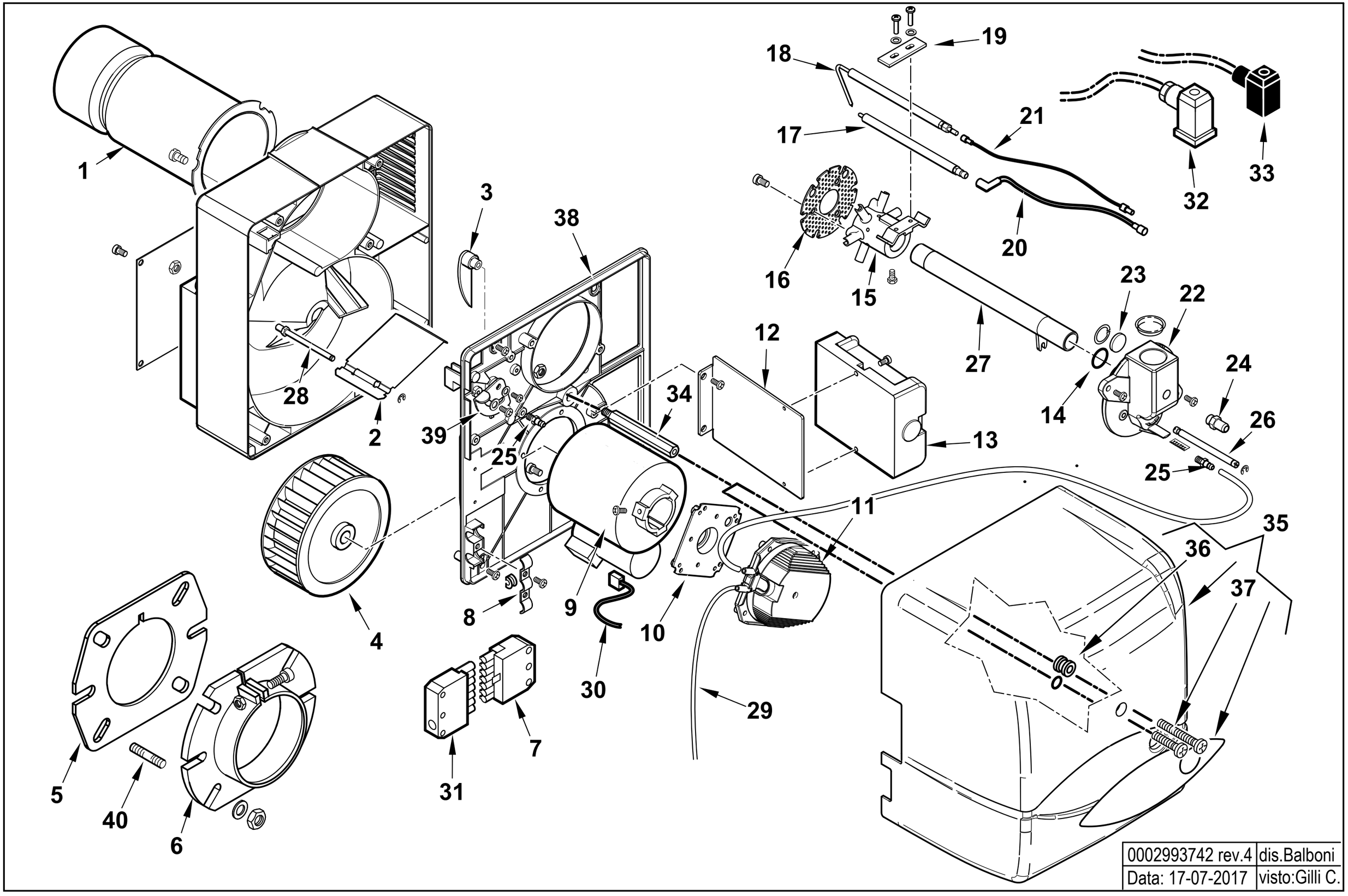
1
2
3
4
5
6
7
8
9
10
11
12
13
14
15
16
17
18
19
20
21
22
23
24
25
25
26
27
28
29
30
31
32
33
34
35
36
37
38
39
40
0002993742 rev.4
dis.Balboni
Data: 17-07-2017
visto:Gilli C.

17170010 **BTG 12** esploso 0002993742 **Rev.4** Matricola

Rif.	Codice	Descrizione
1	0013020079	AS.CANNOTTO BTG 12
2	0013030113	FARFALLA A GRAVITA' SPARK10
3	0013030114	CAMMA REG.NE ARIA MAN. SPARK10
4	0013010004	VENTOLA D.133X47 SPARK
5	50413	GUARN.NE FLANGIA SYN D90
6	8013030004	FLANGIA AT.CO BRUC.RE D90SPARK
7	0005130052	CONNETTORE 7POLI FEMM.
8	13702	PIASTRINA GUAINA
9	0005010279	MOTORE MONO 100W 220-240V PT
	95068	CONDENSATORE 6,3 mf
10	0005040094	ADATTATORE PRES.TO KROMSC.
11	0005040093	PRESSOSTATO KROMS. DL 4-E-1
12	0013020082	STAFFA SOP.TO AP.RA BTG 12
13	0005030314	AP.RA BRAHMA TGRD61 TP20S TS3S
	0005130193	CONNETTORI BRAHMA PER TGRD
14	30294	GUARNIZIONE OR 2075
15	0013020038	AS.MISCELATORE SPARKGAS11
16	0013020081	DISCO FORATO D.74 BTG 12
17	0013020085	ELETTRODO BTG 12
18	0025030014	IONIZZATORE TBG 45P
19	53632	STAFFA SOP.TO ELET.DI SUP.RE
20	0005140240	CAVO ACC. D5 ATT.D4-D6,3 L450
21	0005140502	CAVO IONO D.2,8 ATT. M/F4 L450
22	0013010105	RACCORDO MAN.TA GAS BTG11 3/4"
23	0013010027	VETRINO 20X3 SPARK
24	31483	PRESA PRESSIONE 1/8" CON.
25	58029	ATTACCO TUBO M5X6

Rif.	Codice	Descrizione	
26	0013010122	VITE REG.NE MISCELAT. BTG	
27	0013020080	AS.TUBO MANDATA GAS BTG12	
28	0013010018	PERNO FARFALLA A GRAVITA'SPARK	
29	0005250017	TUBO SILICONE 4X7 NEUTRO	
30	0005130016	CONNETTORE MOTORE SPARK L.370	
31	0005130051	CONNETTORE 7POLI MASCH.	
32	23522	CONNETTORE 14A GRIGIO M20	
33	23521	CONNETTORE 12B NERO M20	
34	0013010019	COLON.TA L172 MF M8XM5 CH12	FINO AL N°BLT000009385055
	0013010129	COLON.TA L156 MF M8XM5 CH13	DAL N°BLT000009385056
35	0013010104	COPERCHIO POST.RE BTG3,6-11	
36	0005180033	GUARNIZIONE OR M0046-24	FINO AL N°BLT000009385055
	0005140783	PASSAFILO GOMMA 14X11X15 F5	DAL N°BLT000009385056
37	5268	VITE TCB 5X20 DIN7985/Z	FINO AL N°BLT000009385055
	31473	VITE TORX TC 5X35 DIN7985/Z	DAL N°BLT000009385056
38	0013030300	PARETE CHIOC.LA BTG 12	
39	0013010017	SETTORE REG.NE ARIA SPARK	
40	29802	PRIGIONIERO M8X37	