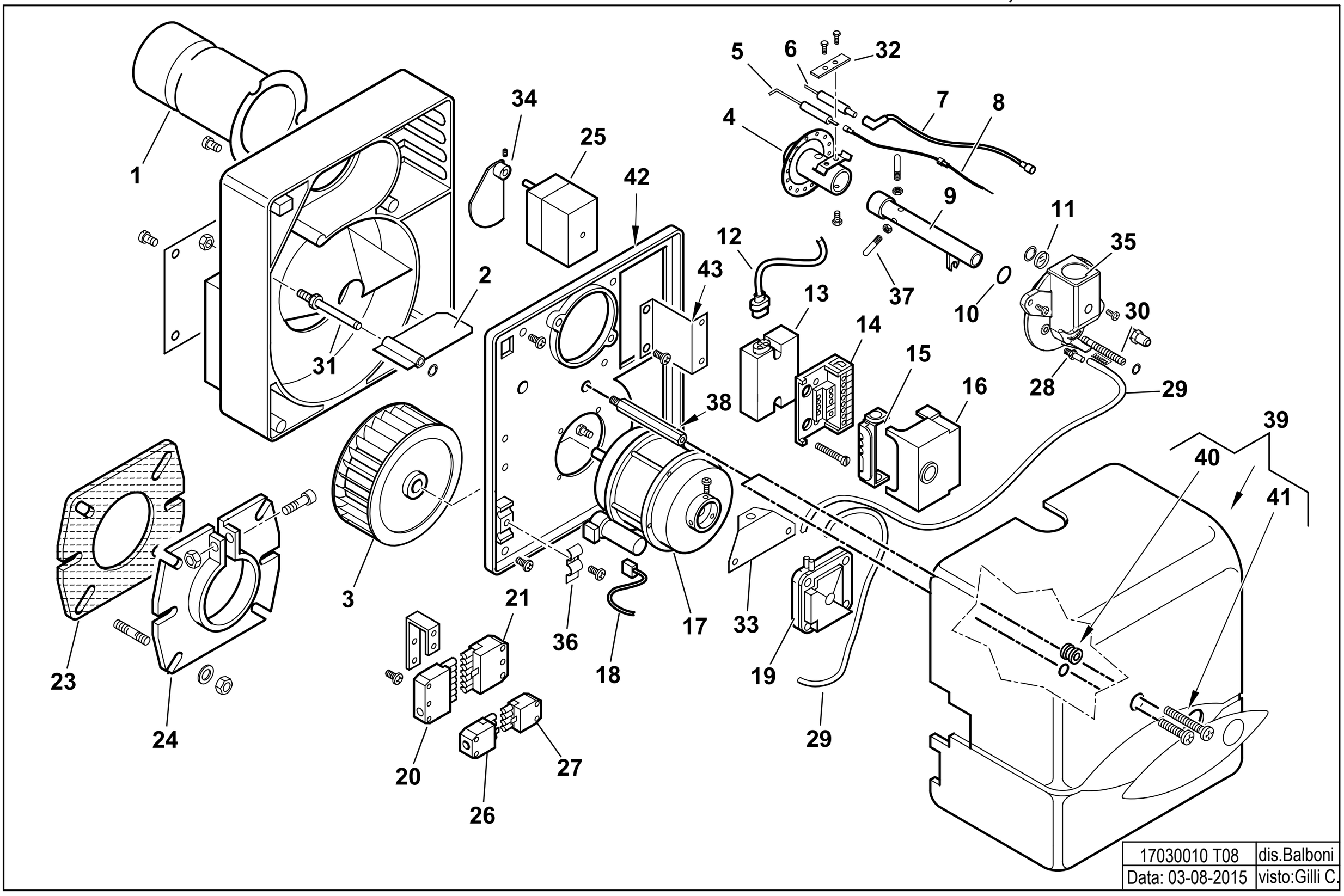
1
2
3
4
5
6
7
8
9
10
11
12
13
14
15
16
17
18
19
20
21
23
24
25
26
27
28
29
30
31
32
33
34
35
36
37
38
39
40
41
42
43
17030010 T08
dis.Balboni
Data: 03-08-2015
visto:Gilli C.

17030010 **BTG 3,6 P** esploso **17030010T08** **Lista L08** Matricola

Rif.	Codice	Descrizione
1	0013010013	TERMINALE BTG 3,6-6
2	0013010024	FARFALLA A GRAVITA' SPARK
3	0013010004	VENTOLA D.133X47 SPARK
4	0013010068	AS.MISCELATORE SPARKGAS6
5	0016020035	IONIZZATORE BTG3-6
6	0013010038	ELETTRODO SPARKGAS6
7	0005140240	CAVO ACC. D.5 ATT.D4-D6,3 L450
8	0005140234	CAVO IONO D.2,8 ATT.D.2,8 L450
9	0013010066	AS.TUBO MANDATA GAS SPARKGAS
10	30294	GUARNIZIONE OR 2075
11	0013010027	VETRINO 20X3 SPARK
12	0005130111	CONNETTORE TRASF. BRAHMA L340
13	0005020046	TRASF.RE GAS BRAHMA TD1STPAF
14	23527	ZOCCOLO AP.RA SIEMENS LOA-LG
15	0005030012	PARETE ZOCCOLO SIEMENS LOA-L
16	0005030224	AP.RA SIEMENS LME 21.430C2 B
17	0005010131	MOTORE MONO 100W 220-240/50-60Hz
	95068	CONDENSATORE 6,3MF
18	0005130016	CONNETTORE MOTORE SPARK
19	0005040081	PRESSOSTATO DUNGS LGW3A2
20	0005130051	CONNETTORE 7POLI MASCH.
21	0005130052	CONNETTORE 7POLI FEMM.
23	50413	GUARN.NE FLANGIA SYN D90
24	8013030004	FLANGIA AT.CO BRUC.RE D90SPA
25	0005040001	MOT.NO CONECTRON LKS120 B5-5
26	0005130043	CONNETTORE 4POLI MASC. VERDE

Rif.	Codice	Descrizione	
27	0005130075	CONNETTORE 4POLI FEMM. VERDE	
28	58029	ATTACCO TUBO M5X6	
29	0005250017	TUBO SILICONE 4X7 NEUTRO	
30	0013010122	VITE REG.NE MISCELAT. BTG	
31	0013010018	PERNO FARFALLA A GRAVITA'SPA	
32	53632	STAFFA SOP.TO ELET.DI SUP.RE	
33	0013010031	SOP.TO PRESSOSTATO SPARKGAS	
34	0013010015	CAMMA REG.NE ARIA MOT.NO SPA	
35	0013010105	RACCORDO MAN.TA GAS BTG11 3/4"	
36	13702	PIASTRINA GUAINA	
37	0013020036	VITE TESTA TONDA M5X35 DIN60	
38	0013010019	COLON.TA L172 MF M8XM5 CH12	FINO AL N°BLT000009388715
	0013010129	COLON.TA L156 MF M8XM5 CH13	DAL N°BLT000009388716
39	0013010118	COPERCHIO POST.RE BTG3,6-11P	
40	0005180033	GUARNIZIONE OR M0046-24	FINO AL N°BLT000009388715
	0005140783	PASSAFILO GOMMA 14X11X15 F5	DAL N°BLT000009388716
41	5268	VITE TCB 5X20 DIN7985/Z	FINO AL N°BLT000009388715
	31473	VITE TORX TC 5X35 DIN7985/Z	DAL N°BLT000009388716
42	0013030201	PARETE CHIOC.LA BTL..P	
43	0013030014	SOP.TO AP.RA/TRASF.RE SPARK	