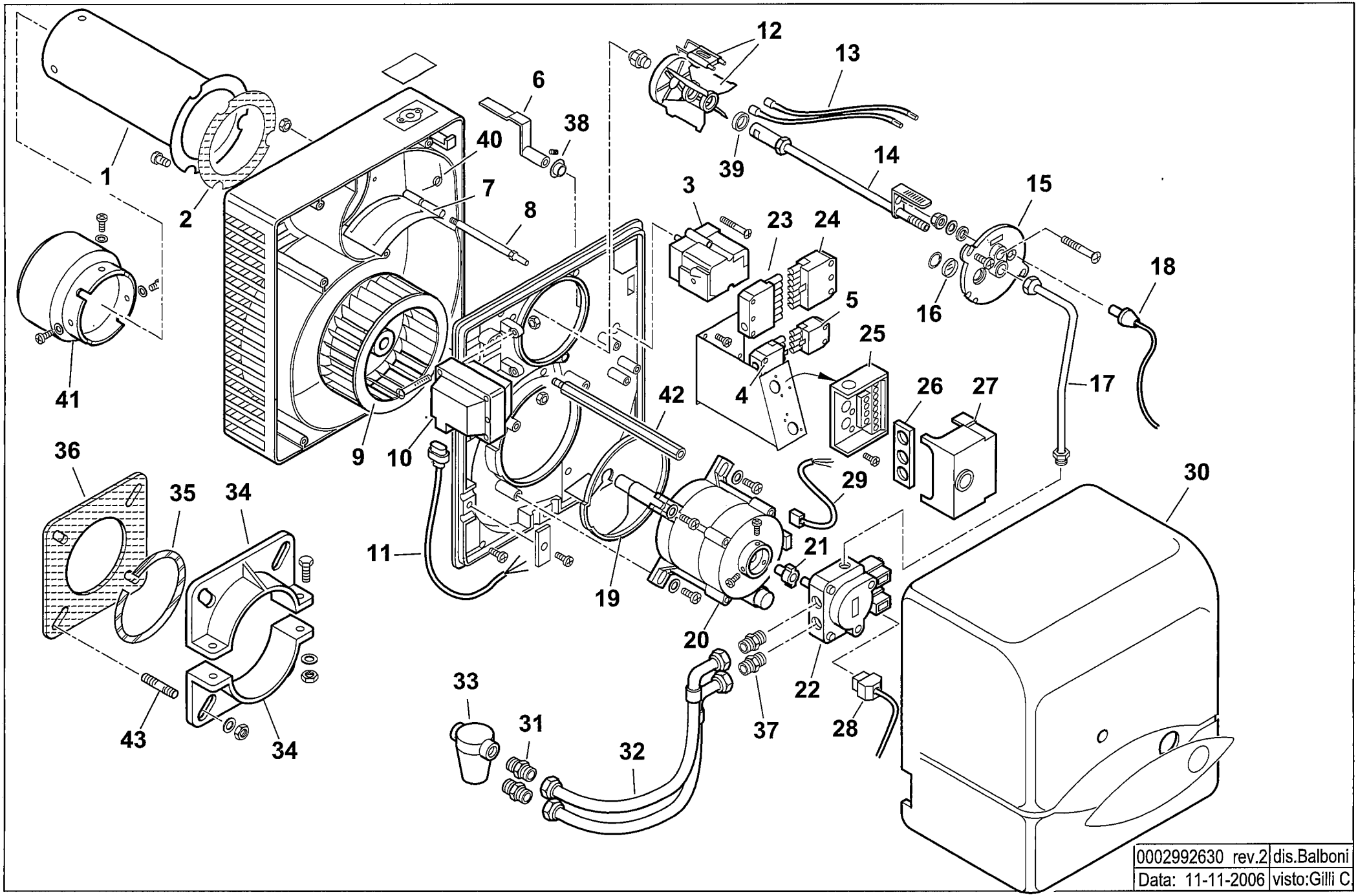
1
2
3
4
5
6
7
8
9
10
11
12
13
14
15
16
17
18
19
20
21
22
23
24
25
26
27
28
29
30
31
32
33
34
34
35
36
37
38
39
40
41
42
43
0002992630 rev.2
dis.Balboni
Data: 11-11-2006
visto:Gilli C.

**35660010** **BTL 26 P 50Hz**

esploso **0002992630 Rev.2**

| Rif. | Codice | Descrizione |
|---|---|---|
| 1 | 0023030002 | AS.CANNOTTO BTG 20 |
| 2 | 0023020021 | GUARNIZIONE CANNOTTO BTL20 |
| 3 | 0005040098 | MOTORINO BERGER STA13BO.36/82N36 |
| 4 | 0005130075 | CONNETTORE 4POLI FEMM. VERDE |
| 5 | 0005130043 | CONNETTORE 4POLI MASC. VERDE |
| 6 | 0023020029 | LEVA REG.NE ARIA BTL 20P |
| 7 | 0023020027 | FARFALLA A GRAVITA' BTL 20P |
| 8 | 0023020043 | PERNO FARFALLA A GRAVITA'BTL |
| 9 | 0023020009 | VENTOLA D.160X62 |
| 10 | 0005020067 | TRASFORMATORE 10/30 230/50 CM SP4 |
| 11 | 0005130089 | CONNETTORE TRASF. FIDA L550 |
| 12 | 0023020039 | DISCO ALETTATO 8T +ELETTRODI |
| | 0016010029 | ELETTRODO BIFILARE SPARK 3-6 |
| 13 | 0005020036 | CAVO A.T. L=560 RESISTIVO |
| 14 | 0023020007 | CANNOTTO PORTA UGELLO |
| 15 | 8023020003 | SUPPORTO |
| 16 | 0013010027 | VETRINO 20X3 SPARK |
| 17 | 0023020026 | TUBO MANDATA GASOLIO BTL 20P |
| 18 | 30770 | FOTO LANDIS QRB1B L=350 |
| 19 | 0023020017 | DEFLETTORE ASPIRAZ. ARIA BTL |
| 20 | 0005010171 | MOTORE 250W 220-240/50-60 |
| | 95125 | CONDENSATORE 8MF SIMEL 23DSG |
| 21 | 0005010100 | GIUNTO SIMEL V1409 |
| 22 | 0005060082 | POMPA SUNTEC AT3 55A 95XX 4P |
| | 95115 | ELETTROVALVOLA |
| 23 | 0005130052 | CONNETTORE 7 POLI FEMMINA |
| 24 | 0005130051 | CONNETTORE 7 POLI MASCHIO |
| 25 | 23527 | ZOCCOLO AP.RA LANDIS LOA-LGB |
| 26 | 0005030012 | PARETE |
| 27 | 31184 | APPARECCHIATURA LANDIS LOA24.171B27 |
| 28 | 23519 | CONNETTORE POMPA SUNTEC L600 |
| | 0005130055 | CONNETTORE POMPA SUNTEC L350 |
| 29 | 0005130016 | CONNETTORE MOTORE |
| 30 | 0023020023 | COPERCHIO POST.RE BTL14-20P |

| Rif. | Codice | Descrizione |
|---|---|---|
| 31 | 19098 | NIPPLO 3/8" |
| 32 | 0013030070 | TUBO FLESSIBILE 1/4"FG x 3/8"FD x 1200 |
| 33 | 30236 | FILTRO GASOLIO 3/8" |
| | 95048 | CARTUCCIA FILTRO 3/8" |
| | 95099 | GUARNIZIONE FILTRO 3/8" |
| 34 | 849320 | SEMIFLANGIA ATT.BRUC. BT26G |
| 35 | 49402 | CORDONE |
| 36 | 49319 | GUARN.NE FLANGIA BT26G |
| 37 | 0013030055 | NIPPLO 1/4"X1/4"X25 |
| 38 | 0017030037 | BOCCOLA GLYCODUR 20X14X12X0,5 |
| 39 | 0013030194 | DISTANZIALE 26,5X18,5X2 |
| 40 | 0023020038 | MOLLA PER FARFALLA BTL 26 |
| 41 | 0023020037 | DIFFUSORE BTL 26 |
| 42 | 31065 | PRIGIONIERO M10X50 |
| 43 | 0023020014 | COLONNETTA M8XM5XL226 |